Общество с ограниченной ответственностью
«Техно-Консалт»
117105, г. Москва, Варшавское шоссе д.17, оф.235
Тел.: 8(495)790-49-78
E-mail: mail@teh-con.com
Сайт: www.Teh-Con.com

Технико-коммерческое предложение на поставку портального двухстоечного фрезерного обрабатывающего центра с ЧПУ модели RIC-DMC2860F фирмы «RICHYOUNG», Тайвань

Общий вид портального фрезерного двухстоечного обрабатывающего центра DMC2860F

Назначение и область применения

Портальный фрезерный обрабатывающий центр представляет собой современное оборудование для качественной обработки крупных и особо крупных заготовок из металла большой массы. На обрабатывающем центре производят черновую, получистовую и чистовую обработку заготовок, содержащих множество обрабатываемых поверхностей, а также выполняют разнообразные технологические переходы: фрезерование плоскостей, уступов, канавок, окон, колодцев; сверление, зенкерование, развёртывание, растачивание различных отверстий; специальное растачивание отверстий инструментом с тонким регулированием на размер и др.

Портальный фрезерный обрабатывающий центр применяются для обработки крупногабаритных деталей в различных отраслях промышленности, а именно:

- Инструментальной: штампы и пресс-формы.
- Химической: трубные решетки теплообменных аппаратов, фланцы и заглушки большого диаметра, корпусные элементы для подгонки под установленные параметры.
- Машиностроении: различные детали, крышки, плиты.
- Станкостроительной: станины, суппорты, бабки, стойки

Отличительные особенности

Станина станка цельнолитая коробчатого типа с ребрами жесткости и двумя направляющими. Наличие трех линейных направляющих повышает жесткость станка и его динамическую точность даже при высоких нагрузках. Масса станка на 30% выше массы аналогичных станков других производителей, что обеспечивает оптимальный коэффициент демпфирования. Рабочий стол станка двухъярусный (накладной). Стойки станка неподвижные, траверса портала коробчатого типа, в шпинделе установлена двускоростная коробка скоростей модели ZF DUOPLAN (Германия). Прецизионная ШВП с уровенем точности С3, 3 верхних и 4 нижних роликовые направляющих качения. В станке предусмотрено наличие 2-х контрбалансиров. Требования к оборудованию соответствуют японскому стандарту JISB6336 и международному сертификату ISO-8636-2000.

Технические характеристики

Наименование параметра	Единицы измерения	Показатель
Расстояние между стойками	мм	2850 (без ограждения)
Перемещение по осям X, У, Z	мм	6000x2800x1100
Рабочий стол		
Габаритные размеры	мм	6000x2200
Т-образные пазы: ширина x количество x шаг	мм	28 x 13 x 180
Макс. нагрузка на стол	кг	24 000
Шпиндель		
Расстояние от торца шпинделя до стола	мм	180~1280
Расстояние от центра до стойки	мм	430
Конус шпинделя	тип	BBT50
Скорость вращения	об/мин	6000
Крутящий момент	Нм	560
Мощность эл. двигателя	кВт	22/26 +двухскоростная коробка скоростей (1:4)
Перемещение шпиндельной бабки по оси Z	мм	300~1400
Скорость подачи		
Скорость подачи при резании	м/мин	5-10
Ось X G00	м/мин	10
Ось Y/Z G00	м/мин	15
Направляющие скольжения		Линейные направляющие осей X,У,Z Оси X,У,Z ШВП
Точность		
Позиционирование	мм	±0,015 / при полном перемещении
Повторяемость	мм	±0,003
Шероховатость	um	25
Плоскостность	мм/м	0,01/5
Автоматический сменщик инструмента и инструментальный магазин		
Емкость инструментального магазина	шт.	32
Макс. диаметр инструмента при полном магазине	мм	125
Макс. диаметр инструмента при свободных гнездах в магазине	мм	220
Макс. вес инструмента	кг	20
Выбор инструмента/Тяговый винт		Выборочно по кратчайшему расстоянию / M24 P3.0-45°
Габаритные размеры		

ТЕХНО-КОНСАЛТ

Длина	мм	15 400
Ширина	мм	6 000
Высота	мм	5 200/6 100
Масса	кг	52 000

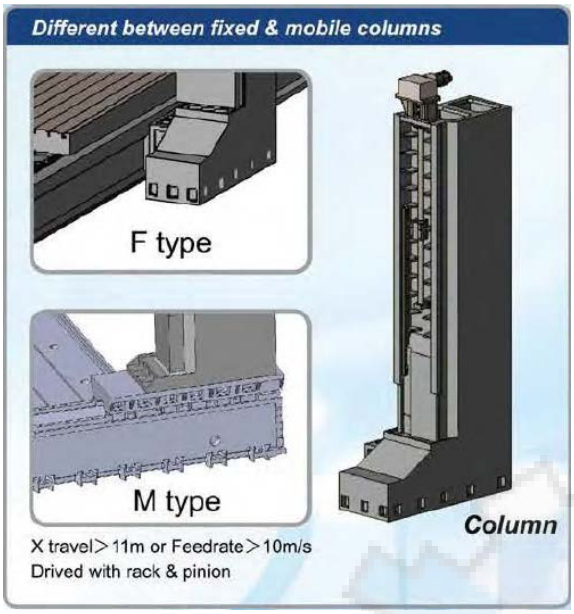

Отличие неподвижной от подвижной стойки

Тип F; Тип M; Стойка

Привод траверсы портала и автоматическое выравнивание

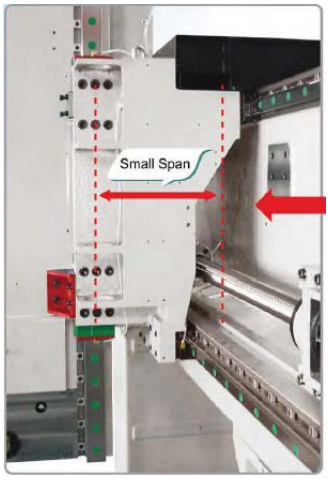

Малый вылет

Высокоэффективный шпиндель

ТЕХНО-КОНСАЛТ

Магазин инструментов
Цепного типа с приводом от эл. двигателя (32T)
Гидравлический инструмент типа H-V (Опция 40T)

Теплообменник

Система охлаждения зоны резания Масляный теплообменник шпинделя Кондиционер пульта управления

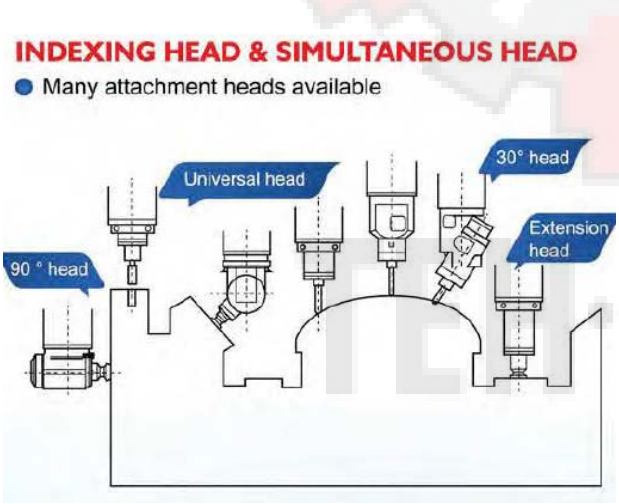

Индексная головка и синхронизированная головка **Автоматический сменщик головок (АСГ)**

ТЕХНО-КОНСАЛТ

Держатель головки

TWO SPEED ZF GEAR BOX

The spindle collocate German ZF DUOPLAN two speed gearbox. The lubricating oil through the cooler circulate the machine, for growth the gearbox service life and their cutting capability.

Двухскоростная коробка скоростей ZF DUOPLAN

BALLSCREW

Best feeding structure system: All three travels used the C3 level precision ballscrew, besides the design anti-collision protective device.
The end point suitably advanced tighten to reduce the screw's heat deformation. All machine used with the absolute coordinates system to match with the optical scale, to reach the working accuracy requirements. All travel positioning accuracy ≤0.01mm and repeatability ≤0.005mm.

Шарико-винтовая передача

HIGH RIGIDITY LINEAR GUIDEWAY

X and Y axis used with the HGH series, Z axis used with the RGH series linear guideway for all four direction auto adjustment function, that can afford high precision, high speed, high rigidity, high load and low friction for advantage. The promotion dynamic accuracy can show its cutting smooth energy conservation the high efficiency processing.

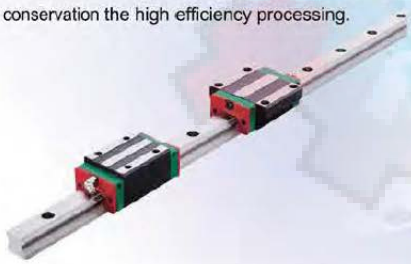

Жесткая линейная направляющая

N2 COUNTER BALANCE SYSTEM

The spindle vertical motion on the Z axis, it uses with double N2 gas-tank counter balance system, let the gas tank and spindle head automatically balanced. It helps the cutting condition and the spindle head move smoothly on the Z axis without vibration. Even if the emergency power off will not occur the slide down, also guaranteed that the cutting tool work security.

Два контрбалансира

Двух осевая головка с осями A и C
(опция – для одновременной 5-и осевой обработки)

ТЕХНО-КОНСАЛТ

Стоимость оборудования

Наименование	Цена, долларов США
Обрабатывающий центр модели RIC-DMC2860F в базовой комплектации: • ЧПУ FANUC 0i-MF + 10.4" жидкокристаллический дисплей • Вертикальный механизм смены инструмента рычажного типа на 32 инструмента • Макс. нагрузка на стол 24 000 кг • Сертификат CE (без EN ISO-13849-1) • Устройство охлаждения шпинделя • Обдув шпинделя сжатым воздухом • Устройство подачи СОЖ в рабочую зону • Автоматическая система смазки • Жесткое нарезание резьбы • Теплообменник для электрошкафа • Интерфейс USB/RS232/ETHERNET • 2 счетчика балансировки • Система программирования и аварийная сигнальная лампа • Пистолет для обдувки воздухом • Пистолет для обмыва станка • Двойной шнековый транспортер для удаления стружки • Стальной ленточный конвейер для удаления стружки с тележкой • Автоматическая дверка инструментального магазина • Освещение рабочей зоны • Ножная педаль переключателя съема инструментов • Монитор оператора • Ручной маховичок MPG • Телескопический корпус оси X и JAVARA корпус установочных болтов и винтов оси У • Инструментальный ящик с инструментами • Габариты станка, мм: 15400 x 6000 x 5200 • Упаковка (морской контейнер) • Гарантия 12 месяцев • Шефмонтаж, ПНР, инструктаж и ввод в эксплуатацию (3 чел.x 20 дней x 350 долларов/день) •Проезд сервис-инженеров Поставщика в оба конца,проживание в гостинице,питание, транспортные расходы • Руководство по эксплуатации на русском языке • Комплект установочных башмаков • План размещения оборудования • Изготовление тестовой детали(необходимый инструмент и оснастка по отдельной спецификации, не входит в встоимость оборудования)	
Стоимость станка с системой ЧПУ с НДС, с учетом ввода в эксплуатацию и инструктажа персонала на условии поставки DDP – склад покупателя	**По запросу**

Дополнительные принадлежности

(стоимость указана на условии FOB – завод производитель)

Наименование	Цена, FOB долларов США
Оптические линейки FAGOR, ось X 6000 мм + ось У 2800 мм + ось Z 1100 мм	По запросу
Автоматическая поворотная головка, для 5-и осевой обработки (с осями C и A, идексация 5°)	По запросу
Полностью закрытая зона обработки с крышей.	По запросу
Стойка сменной головки АНС для одной головки(обязательно при заказе автоматической поворотной головы)	По запросу
Автоматическое измерение инструмента BLUM ZX-SPEED	По запросу

ТЕХНО-КОНСАЛТ

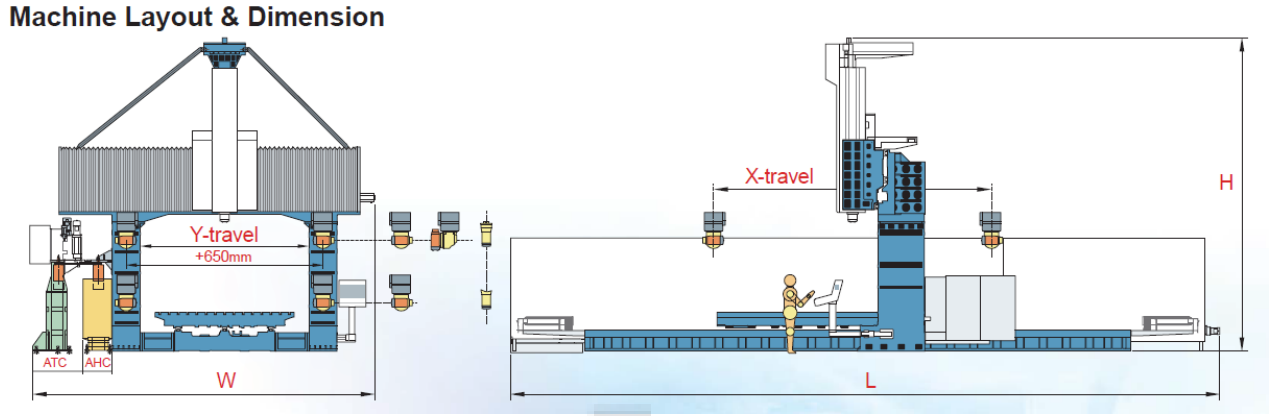

Схема размещения оборудования и габаритные размеры

Условия оплаты:

Оплата производится в рублях по курсу ЦБ РФ на дату платежа.

- 30% - предоплата;
- 60% - предоплата перед отгрузкой оборудования Покупателю;
- 10% - оплата в течение 10 дней с момента ввода оборудования в эксплуатацию.
-

По желанию Заказчика возможен иной порядок платежей либо поставка оборудования в лизинг.

Срок поставки: от 180 до 200 дней со дня проведения авансового платежа (30%).

Гарантии: 12 месяцев.

TEH·CON

ТЕХНО-КОНСАЛТ