Общество с ограниченной ответственностью
«Техно-Консалт»
117105, г. Москва, Варшавское шоссе д.17, оф.235
Тел.: 8(495)790-49-78
E-mail: mail@teh-con.com
Сайт: www.Teh-Con.com

ТЕХНИКО-КОММЕРЧЕСКОЕ ПРЕДЛОЖЕНИЕ
На токарный автомат продольного точения
RSB-20 (Тайвань)

Показатели	Технические характеристики оборудования
Количество осей	7(5линейных (X1,Y1,Z1,X2,Z2) +2 полярные(осиC1иC2))
Количество инструментальных позиций	18
Главный шпиндель:	
Максимальный обрабатываемый диаметр	20 мм
Максимальное число оборотов шпинделя	10000 об/мин
Максимальная мощность	3.7 кВт
Управляемая от ЧПУ ось С1, с позиционированием в градусах	0,001°
Контршпиндель:	
Максимальный обрабатываемый диаметр	20 мм
Максимальное число оборотов шпинделя	8000 об/мин
Максимальная мощность	3.7кВт
Инструментальная станция 1 (обработка в главном шпинделе):	
Количество инструментальных позиций	14
Стационарные токарные инструменты сечением 12х12мм	6
Фронтальные инструменты	4
Приводные инструменты	4
Максимальная скорость вращения приводного инструмента	6000 об/мин
Максимальная мощность	1.5 кВт
Инструментальная станция 2 (обработка в противошпинделе):	
Количество инструментальных позиций	4
Скорость быстрого хода	30 м/мин
Максимальная длина обработки в главном шпинделе	
- без направляющей втулкой	50мм
- с вращающейся направляющей втулкой	200мм
Оборудование подачи СОЖ:	
Тип СОЖ	Маслянная
Емкость бака	150 л
Система ЧПУ:	
Тип	Mitsubishi-M70

ТЕХНО-КОНСАЛТ

Система измерения	метрическая
Система задания размеров	метрическая
Минимальная задаваемая величина	0,001 мм
Габаритные размеры и вес:	
Длина станка	2450 мм
Ширина	1380 мм
Высота	1850 мм
Вес станка	3600 кг

В стоимость поставки входит:

- Вращающаяся направляющая втулка
- Стружечный конвейер + бак для стружки
- Автоматический податчик прутка, максимальная длина прутковой заготовки - 2.5 метра
- Устройство контроля отреза
- Конвейер готовых деталей

Дополнительные опции по запросу.

СТОИМОСТЬ в долларах США

Токарный автомат продольного точения RSB-20 в приведенной комплектации на условиях поставки DDP – склад покупателя с учетом стоимости инструктажа, ввода в эксплуатацию, обучения персонала с НДС (18%)	**По запросу**

УСЛОВИЕ ПОСТАВКИ И ОПЛАТЫ

Условие поставки	Склад Покупателя, г. Россия
Срок поставки	Не более 4-5 месяцев с момента авансового платежа (30%)
Гарантия	12 месяцев от даты ввода в эксплуатацию оборудования
Условие оплаты	По согласованию

TEH·CON

ТЕХНО-КОНСАЛТ

Приложение

Рабочая зона:

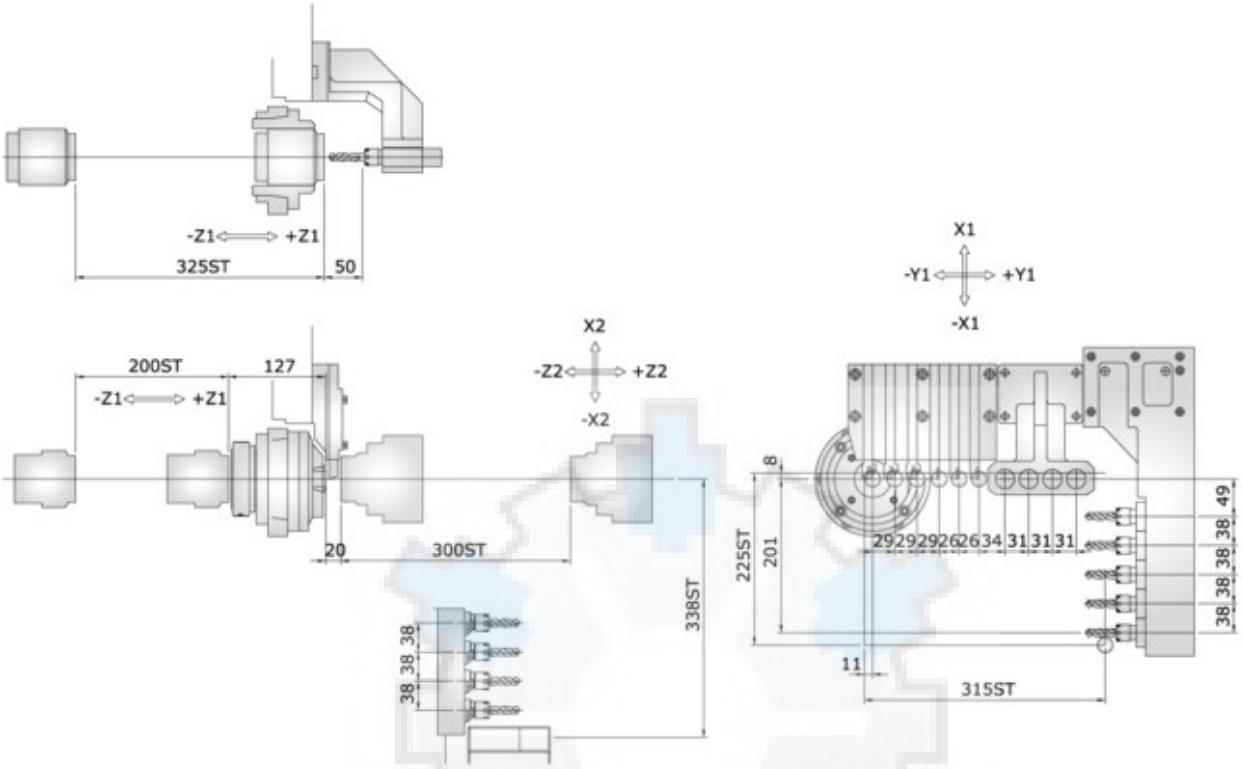

Габариты:

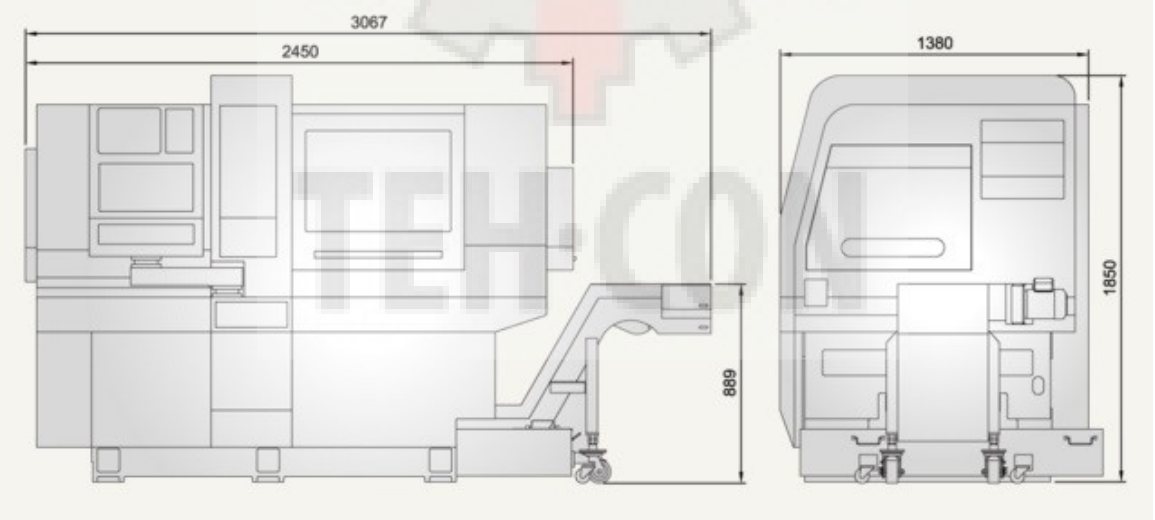

ТЕХНО-КОНСАЛТ