Общество с ограниченной ответственностью
«Техно-Консалт»
117105, г. Москва, Варшавское шоссе д.17, оф.235
Тел.: 8(495)790-49-78
E-mail: mail@teh-con.com
Сайт: www.Teh-Con.com

ТЕХНИКО-КОММЕРЧЕСКОЕ ПРЕДЛОЖЕНИЕ НА ПОСТАВКУ 5-ТИ ОСЕВОГО ОБРАБАТЫВАЮЩЕГО ЦЕНТРА МОДЕЛИ ML-800A ФИРМЫ «L & W MACHINE TOOLS», Inc.,Тайвань

Общий вид 5-ти осевого обрабатывающего центра ML-800A

Назначение и область применения

Обрабатывающий центр ML-800A предназначен для черновой, получистовой и чистовой обработки заготовок, содержащих множество обрабатываемых поверхностей, а также для выполнения разнообразных технологических переходов: фрезерование плоскостей, уступов, канавок, окон, колодцев; сверление, зенкерование, развёртывание, растачивание различных отверстий; специальное растачивание отверстий инструментом с тонким регулированием на размер и другие технологические операции. Обрабатывающий центр применяется на машиностроительных и станкостроительных предприятиях

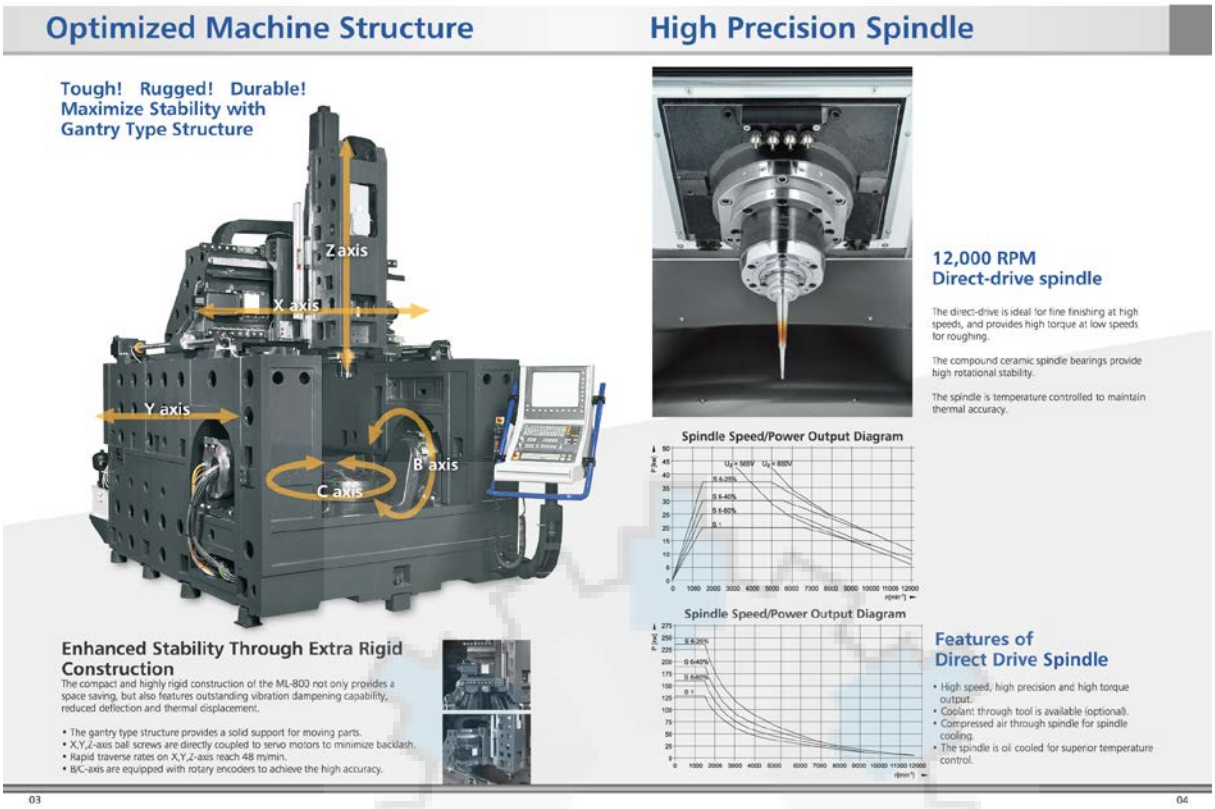

Оптимальная конструкция портального станка **Высокопрецизионный шпиндель**

ТЕХНИЧЕСКИЕ ХАРАКТЕРИСТИКИ

№	Назначение	ML-800A	ML-800B
1	ЧПУ Siemens 840D SL процессор 720/ TFT дисплей 15"	Включено / опционально Heidenhain iTNC530	Включено / опционально Heidenhain iTNC530
2	Зажим инструмента	BT-40	BT-50 с коробкой подач
3	Перемещение по осям X/У/Z, мм	800/900/620	760/900/620
4	Ускоренное перемещение по осям X/У/Z, м/мин	48/48/48	48/48/48
5	Габариты стола, мм	диаметр 800	диаметр 800
6	Мотор-шпиндель, кВт	22	22
7	Наклон осей A и B, град.	+120 ~-120	+120 ~-120
8	Поворот оси C, град.	360	360
9	Одновременная обработка по 5-ти осям	Стандарт	Стандарт
10	Рабочий дисплей	15“ TFT	15“ TFT
11	Подготовка к подаче СОЖ через шпиндель (шарнирное соединение + мотор подачи СОЖ)	Стандарт	Стандарт
12	Энкодер осей B /C	Стандарт	Стандарт
13	Линейная шкала по осям X/У/Z	Включено	Включено
14	Функция термокомпенсации	Включено	Включено
15	Макс. число оборотов шпинделя, об/мин.	12 000	8 000
16	Электросеть	Стандарт - 400 В, 50/60 Гц	Стандарт - 400 В, 50/60 Гц

ТЕХНО-КОНСАЛТ

17	Система масляного охлаждения шпинделя	Стандарт	Стандарт
18	Направляющие осей X/У/Z	роликовые качения/ роликовые качения/ роликовые качения	роликовые качения /роликовые качения/ роликовые качения
19	Контр-балансир	Отсутствует	Отсутствует
20	Тормоз оси Z	Включено	Включено
21	Автоматическая смена инструмента/Количество инструментов	Без руки-манипулятора / 32 поз.	Без руки-манипулятора / 24 поз.
22	Руководство по эксплуатации на русском языке	Включено	Включено
23	План размещения оборудования	Включено	Включено
24	Выравнивающие опоры	Включено	Включено
25	Шефмонтаж, ПНР, инструктаж и ввод в эксплуатацию	Включено	Включено
26	Упаковка (морской контейнер)	Включено	Включено
26	Доставка	Включено	Включено
27	Изготовление тестовой детали	Включено	Включено
ИТОГО стоимость оборудования в долларах и приспособлений в базовой комплектации на условии DDP – склад покупателя (В том числе: таможенное оформление и сборы, НДС, страховка, доставка, ввод в эксплуатацию, обучение и гарантия 12 месяцев).		По запросу	По запросу

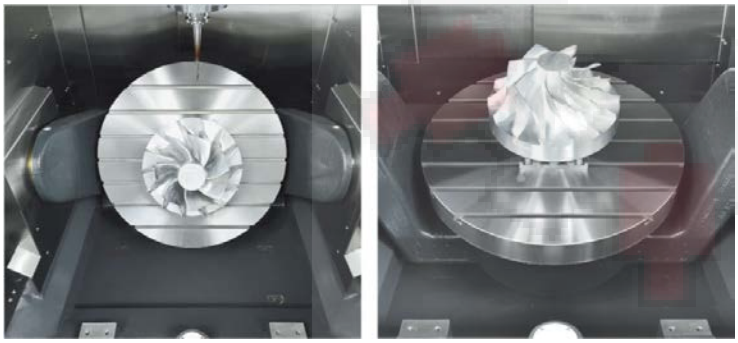

Рабочий стол

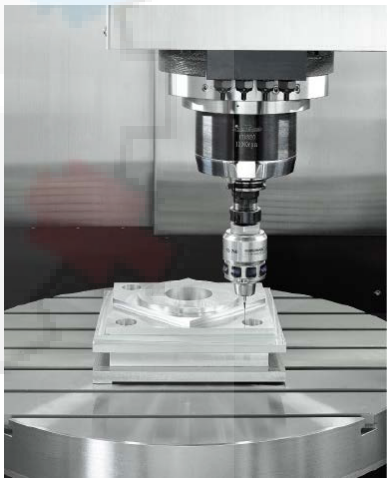

Измерительное устройство Renishaw

	ОПЦИИ	**Цена, $ FOB(завод-производитель)**	**Цена, $ FOB(завод-производитель)**
1	Подача сжатого воздуха через шпиндель	По запросу	По запросу
2	Автоматическая дверь, передняя	По запросу	По запросу
3	Автоматическая дверь, боковая	По запросу	По запросу
4	Ленточный (бумажный) фильтр	По запросу	По запросу
5	Стружкоуборочный конвейер	По запросу	По запросу
6	Устройство подачи СОЖ (18 бар)	По запросу	По запросу
7	Устройство подачи СОЖ (42 бар)	По запросу	По запросу
8	Устройство подачи СОЖ (70 бар)	По запросу	По запросу
9	Тарельчатый сепаратор СОЖ	По запросу	По запросу
10	ECO-устройство подачи СОЖ (30 бар)	По запросу	По запросу
11	Пневматический интерфейс зажимного устройства (комплект шарнирного соединения, пневмоклапаны)	По запросу	По запросу
12	Пневматический интерфейс зажимного устройства (комплект шарнирного соединения,	По запросу	По запросу

ТЕХНО-КОНСАЛТ

	гидроузел)		
13	Полное ограждение с крышей	По запросу	По запросу
14	Устройство вытяжки масляного тумана	По запросу	По запросу
15	Ручной маховичок MPG	По запросу	По запросу
16	Шпиндель со скоростью вращения: 12 000 об/мин (HSK-63A)	По запросу	Не предусмотрен
17	Шпиндель со скоростью вращения: 15 000 об/мин (#40))	По запросу	Не предусмотрен
18	Шпиндель со скоростью вращения: 15 000 об/мин (HSK-63A)	По запросу	Не предусмотрен
19	Шпиндель со скоростью вращения: 20 000 об/мин., 28 кВт (HSK-63A)	По запросу	Не предусмотрен
20	Устройство измерения инструментов (Лазер Blum NT-A3)	По запросу	По запросу
21	Устройство измерения инструментов (Лазер Renishaw NC4)	По запросу	По запросу
22	Количество инструментов: 64 (BT-40)	По запросу	Не предусмотрен
23	Количество инструментов: 64 (HSK-63A)	По запросу	Не предусмотрен
24	Трансформатор, 220 В	По запросу	По запросу
25	Система смыва рабочей зоны	По запросу	По запросу
26	Калибрующая оправка для центровки поворотного стола (Кинематическая схема + оправка) (только для лазера Blum)	По запросу	По запросу
27	Калибровочный шарик (только для измерительного устройства Blum)	По запросу	По запросу
28	Калибровочный шарик с ЧПУ (только для измерительного устройства Renishaw)	По запросу	По запросу
29	Измерительное устройство заготовки (Blum TC60)	По запросу	По запросу
30	Измерительное устройство заготовки (Renishaw,RMP60)	По запросу	По запросу

Магазин на 32 инструмента

ЧПУ HEIDENHAIN или SIEMENS

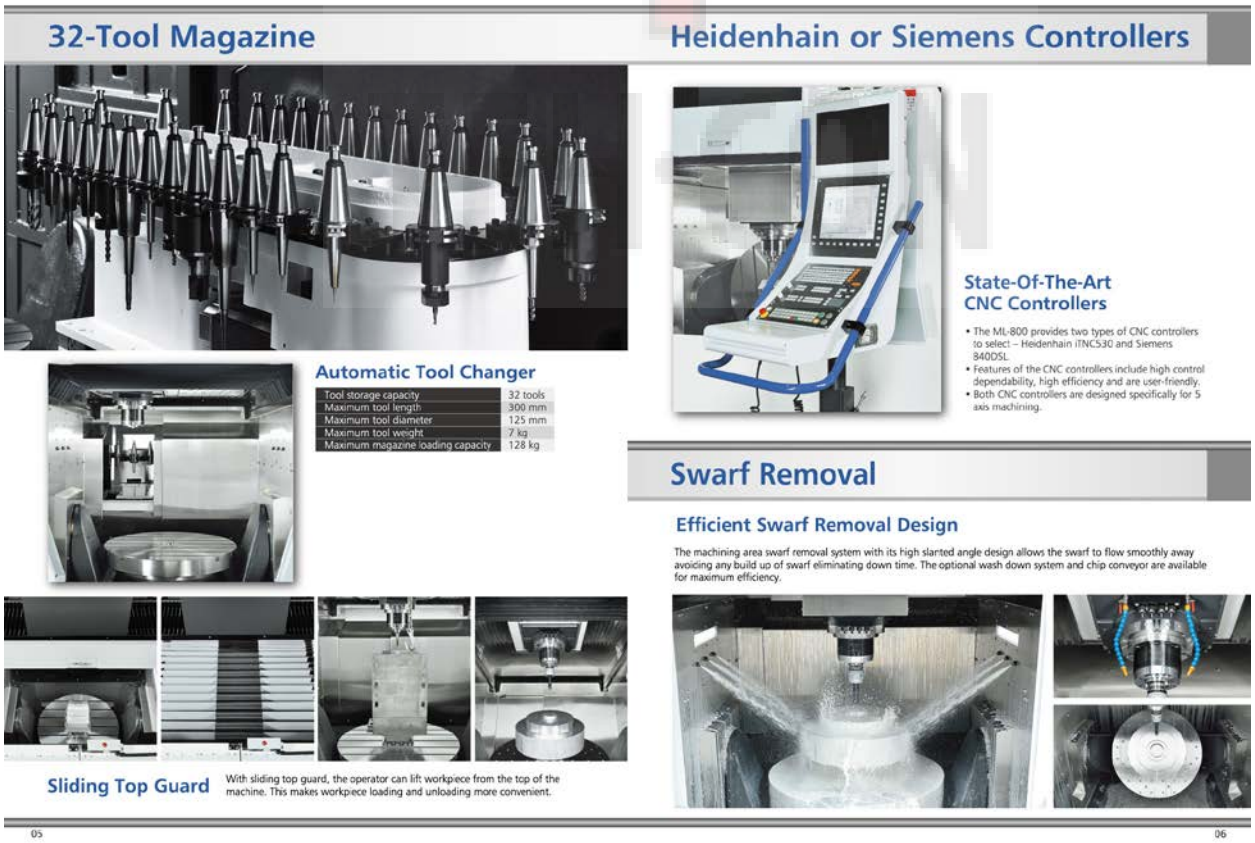

Автоматический сменщик инструмента
Подвижное верхнее ограждение

Удаление стружки

ТЕХНО-КОНСАЛТ

Working area

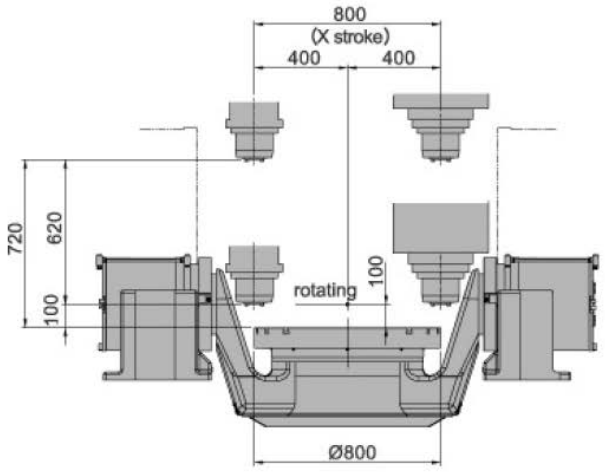

Interference area

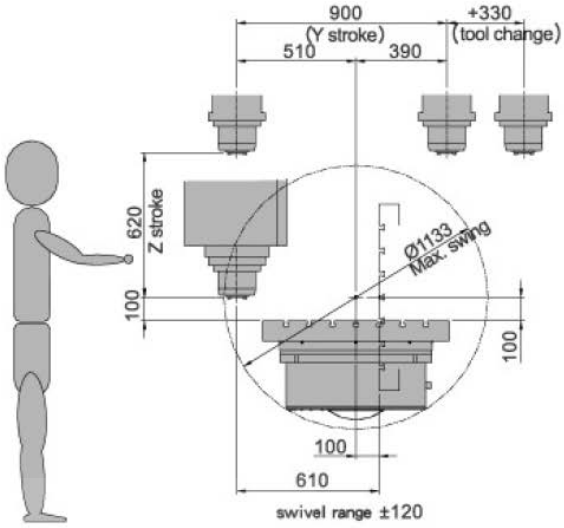

Рабочая зона

Зона взаимодействия

СТАНДАРТНЫЕ И ОПЦИОНАЛЬНЫЕ КОМПЛЕКТУЮЩИЕ ПЛАН РАЗМЕЩЕНИЯ СТАНКА

Standard & Optional Accessories

The ML-800 comes with a wide range of standard accessories and offers the most comprehensive range of optional accessories to select. These accessories will meet customers' requirements in specific machining applications, and allow the machine to boost its operational performance.

Machine Layout & Diagram

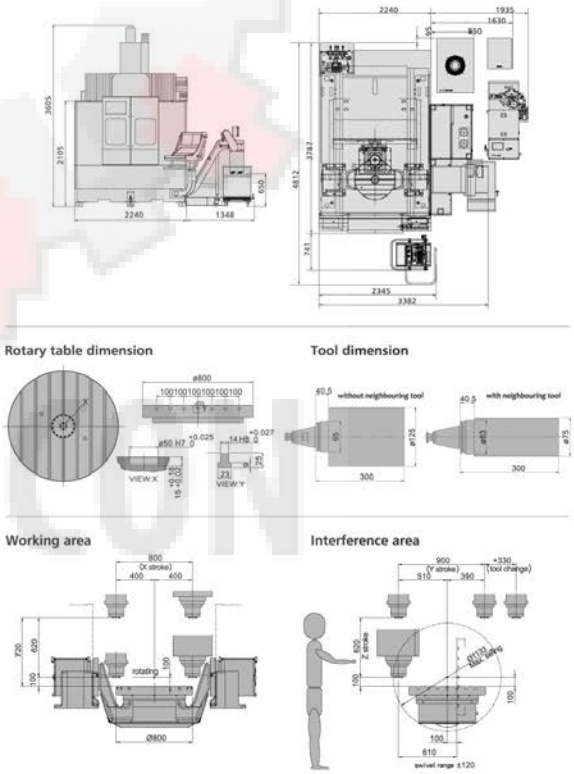

ТЕХНО-КОНСАЛТ

Срок поставки: 5-6 месяцев с даты авансового платежа.

Условия оплаты:

30% - после подписания Договора
60% - после получения уведомления о готовности станка к отгрузке с завода-изготовителя
10% - после проведения ПНР и обучения персонала;

Гарантия: 12 месяцев с даты подписания Акта ввода оборудования в эксплуатацию;

TEH·CON

ТЕХНО-КОНСАЛТ